CENTRIFUGADOS MEXICANOS, S.A. DE C.V.

TECNOLOGIA EN CONCRETO

POSTE DE CONCRETO REFORZADO OCTAGONAL

14-700

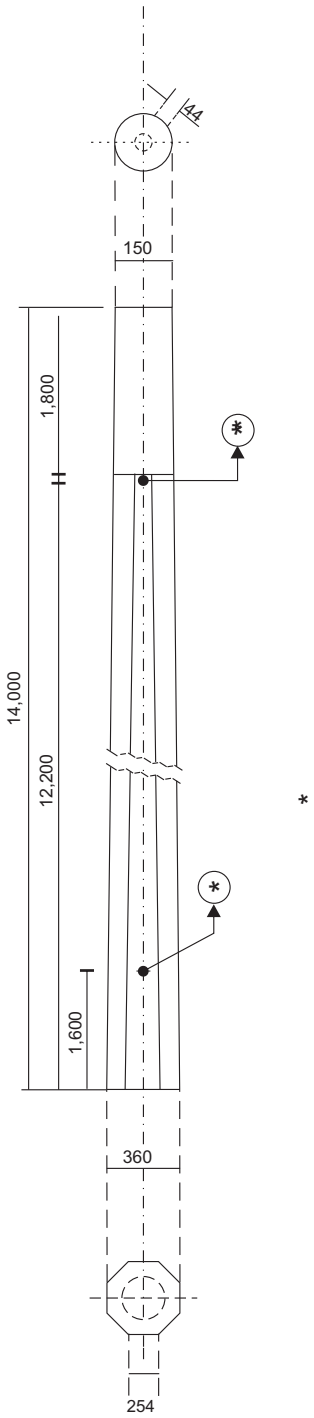

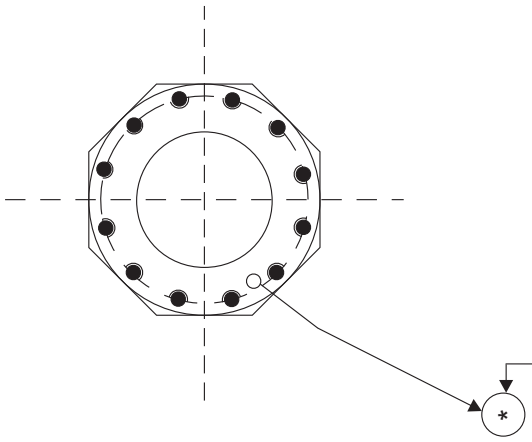

LOCALIZACION

DE

VARILLA

*

DIÁMETRO EN PUNTA: 150 mm.

DIÁMETRO EN BASE: 360 mm.

EMPOTRAMIENTO: 1,800 mm.

PESO APROXIMADO: 1,250 kg.

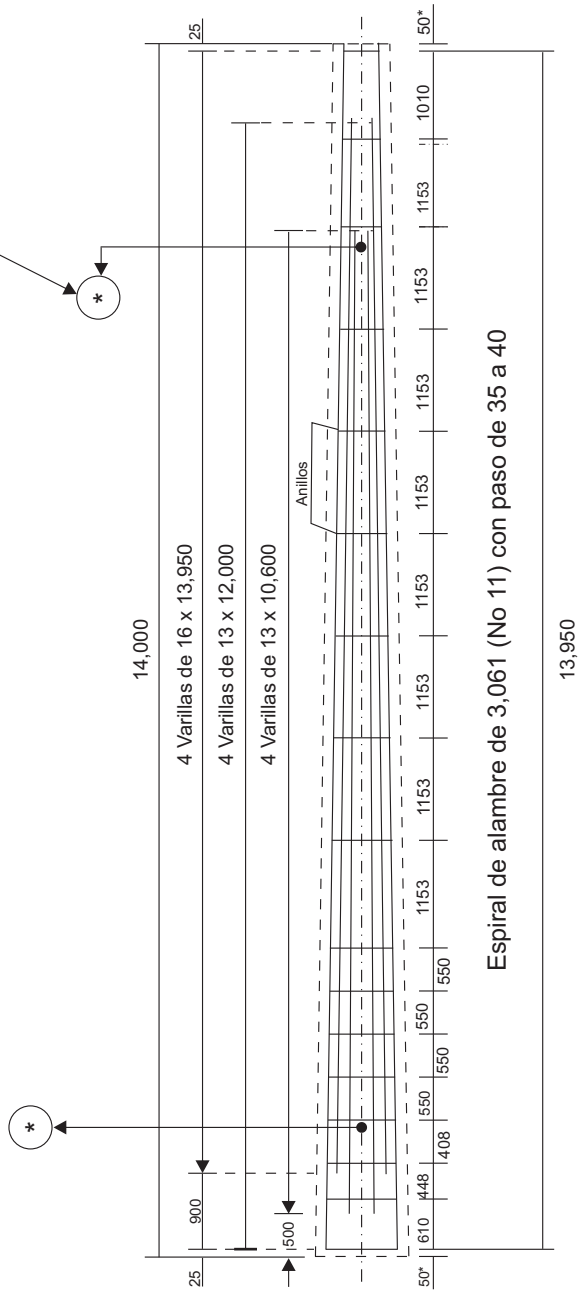

ACERO DE REFUERZO

(*) Canalización de referencia a tierra
Tubo poliducto de 13 mm., de diámetro nominal

* Distancia de la punta del poste a los anillos.

ACOTACION EN MILIMETROS

Sin Escala